NO.1239

KYOKUTO

スクイーズクリート®

PH50C-17

写真にはオプション仕様を含みます。
写真撮影用特別色や合成処理があります。

■主要諸元

形式			PH50C-17	
ポンプ	方式		真空スクイーズ式	
	最大吐出量		50m³/h（高速）	36m³/h（低速）
	最大吐出圧力		1.8MPa（高速）	2.5MPa（低速）
	最大骨材寸法		25mm	
	ホッパ容積		0.28m³	
	ホッパ地上高		約1,050mm	
	ポンピングチューブ径		4.5B	
ブーム	形式		3段屈折式＋先端伸縮式	
	最大地上高さ		17m	
	最大長さ		14.3m	
	操作方法		電磁油圧式	
	コンクリート配管径		100A	
	旋回角度		360°全旋回	
アウトリガ	形式		手動引出し・ジャッキ油圧式	
	張り出しスパン	フロント	標　準 3,600mm（アウトリガ最外端3,790mm） ワイド 4,695mm（アウトリガ最外端4,885mm）	
		リヤ	2,680mm（アウトリガ最外端2,880mm）	
	ジャッキ反力	フロント	70kN	
		リヤ	60kN	
水タンク容量			450L	
配管洗浄	形式		水洗	
	方法		ポンプ本体兼用	
	能力	吐出量	50m³/h（高速）	36m³/h（低速）
		圧力	1.8MPa（高速）	2.5MPa（低速）
車体洗浄	形式		水洗	
	方法		小型電水ポンプ	
	能力	吐出量	90L/min	
		圧力	0.3MPa	
架装シャシ			3.5t車級	
寸法	車両全長		約6,740mm	
	車両全幅		約2,060mm	
	車両全高		約2,790mm	
車両総重量			約7,700kg	

■圧送性能

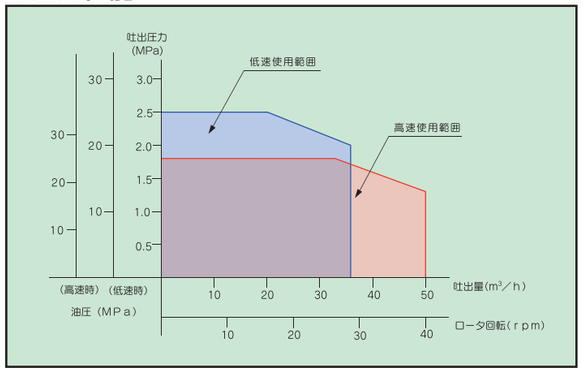

■ブーム作業範囲図

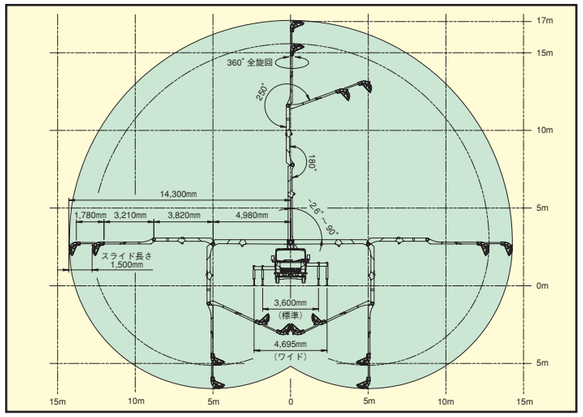

■外観図

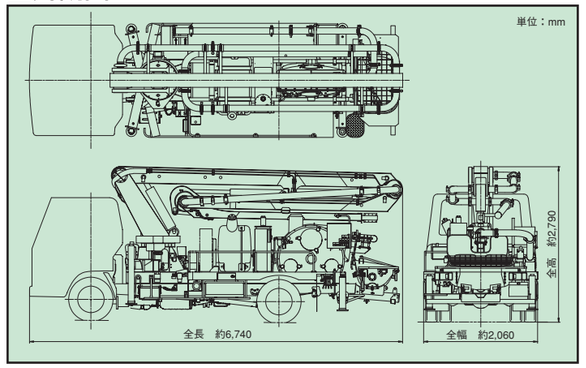

■アウトリガ反力・設置寸法・走行寸法

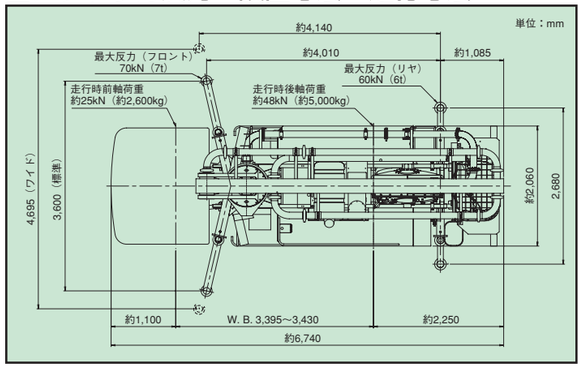

インターネットホームページもご利用いただけます。www.kyokuto.com

極東開発工業株式会社 コンクリートポンプ営業部
TEL（03）5781-9822

本　社　兵庫県西宮市甲子園口6-1-45　〒663-8545　TEL（0798）66-1000
東京本部　東京都品川区東品川3-15-10　〒140-0002　TEL（03）5781-9821

北海道支店	TEL(011)251-5701	埼玉営業所	TEL(048)668-7712	兵庫営業所	TEL(0798)66-1011
札幌営業所	TEL(011)251-5701	茨城営業所	TEL(029)227-5162	京都営業所	TEL(075)662-1077
帯広営業所	TEL(0155)21-4373	高崎営業所	TEL(027)327-3785	中国支店	TEL(082)232-8358
東北支店	TEL(022)236-6692	新潟営業所	TEL(025)244-9161	広島営業所	TEL(082)232-8358
仙台営業所	TEL(022)236-6692	長野営業所	TEL(0263)35-0073	岡山営業所	TEL(086)232-7781
盛岡営業所	TEL(019)656-4300	中部支店	TEL(0568)71-2231	山陰営業所	TEL(0852)53-0600
青森営業所	TEL(017)722-0745	名古屋営業所	TEL(0568)71-2231	四国営業所	TEL(087)815-0450
福島営業所	TEL(024)962-7222	岐阜営業所	TEL(0568)71-2231	松山営業所	TEL(089)913-8860
首都圏支店	TEL(03)5781-9825	静岡営業所	TEL(054)267-4100	九州支店	TEL(092)471-1001
東京営業所	TEL(03)5781-9825	北陸営業所	TEL(076)263-6691	福岡営業所	TEL(092)471-1001
多摩営業所	TEL(042)582-6150	富山営業所	TEL(076)443-6177	熊本営業所	TEL(096)387-7255
神奈川営業所	TEL(046)263-7000	三重営業所	TEL(059)384-3117	南九州営業所	TEL(099)253-5768
千葉営業所	TEL(043)234-3721	関西支店	TEL(0798)66-1011	沖縄営業所	TEL(098)879-6611
北関東支店	TEL(048)668-7712	大阪営業所	TEL(0798)66-1011		

●コンクリートポンプを操作するためには、運転に関する特別教育が必要です。
●年1回特定自主検査を行うことが必要です。
●定期自主検査（毎日）（毎月）を行うことが必要です。
●道路を走行する場合は、車両検査に合格した状態で運行してください。

●本カタログ掲載の内容は、改良のため予告なく変更することがあります。
●掲載の写真にはオプション仕様を装備している場合があります。
●製品カラーは撮影条件及び印刷インキの都合上、実際の色とは多少異なって見える場合があります。
●ご使用にあたっては、添付の取扱説明書をよくお読みのうえ、ご使用ください。
●社名・商品名・ロゴ等は各社の商標、または登録商標です。
●このカタログは、2021年7月印刷のものです。

No.HC1239PH-072130G IP

PRINTED IN JAPAN

ひとクラス上の実力。ハードな作業も余裕。
スクイーズクリート®PH50C-17

4.5Bスクイーズ式ポンプ

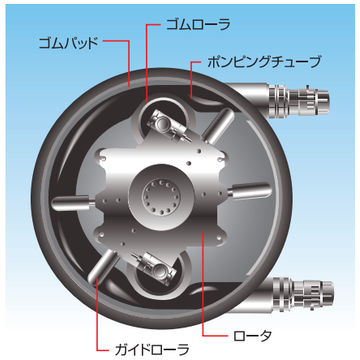

安定した圧送性能を持つ真空スクイーズ式ポンプを搭載。ドラム内の真空がローラで押し潰されたポンピングチューブの復元を助け、定量の生コンクリートを吸込み、常に安定した吐出量を保ちます。ポンピングチューブ径が4.5B、最大吐出量が50m³/hのスクイーズクリートPH50C-17は、高度な機能を小型車に満載しました。また、油圧モータでロータを直接回転させるパワーロータ式を採用。ギヤやチェーンを使わないシンプルな構造とし、ローメンテナンス費用を実現しました。

操作パネル

操作しやすく、ホッパ内の生コンクリートの状況が見やすい位置に設けています。すべてスイッチ操作で圧送作業が簡単、確実に行え、オペレータとマシンの一体作業を実現します。作業に応じて、高速／低速の切換えができます。また、打設量の確認、チューブ交換や保守点検の目安となる積算計付吐出量計をデジタル化させて、パネルに組込みました。

●スロートップ＆オートアイドリング
圧送衝撃が少なくなり、より安全で楽な打設作業を実現します。また、圧送停止時、エンジン回転を自動的にアイドリングに戻すオートアイドリング装置を標準装備しました。

アウトリガ

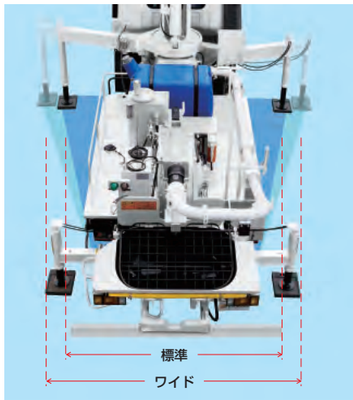

フロントアウトリガは標準張り出し位置と、より広く張り出せるワイド位置を選択可能としました。ワイド位置では車両の安定性をより一層高めており打設現場や状況にあわせて使い分ける事ができます。

水準器

車体のセットが簡単になります。

ホッパドレーン

残コン処理に便利なホッパドレーンを装備しました。中央に集まりやすい舟底型が相まって、作業の効率性を向上させます。

舟底ホッパ

生コンが吸入口に集まりやすい舟底ホッパ。吸込み効率がよく、残コンが少なく、洗浄も簡単に行えます。

チルト式ホッパ

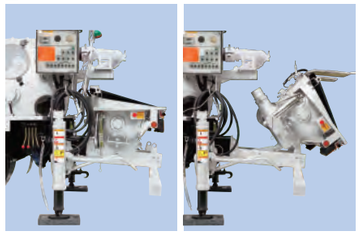

生コンの吸込効果が良く、残コンが少なく、洗浄も簡単な舟底ホッパ。ポンピングチューブの交換時間に、作業スペースを大きく確保し、交換時間の短縮を図るチルト機能を装備しました。

デジタルラジコン

特定小電力型デジタルラジコンを標準装備しました。

オイルクーラ

オイルクーラを標準装備しました。

ロングエルボパイプ

ブーム配管には摩耗検知穴付きロングエルボパイプを使用。生コンクリートの流動性が向上し、配管抵抗が少なくなりました。圧送中のブームの揺れを少なくするために、貫通式連結ピン構造にしました。

注）検知穴はあくまで目安です。

ツインパイプの標準装備

超硬鉄を軟鉄で包み込む二重構造を採用することで、耐摩耗性と耐圧力を兼ね備えたツインパイプを標準装備しています。

※標準装備部位は旋回台内部の配管となります。

電動式真空ポンプ

バッテリ駆動の電動式真空ポンプを装備。ドラム内が真空になるまで自動運転し、その後停止します。真空ポンプの長寿命化を図り、オイル消費量も減り、経済的です。